НКМ "АЛИСА-М"

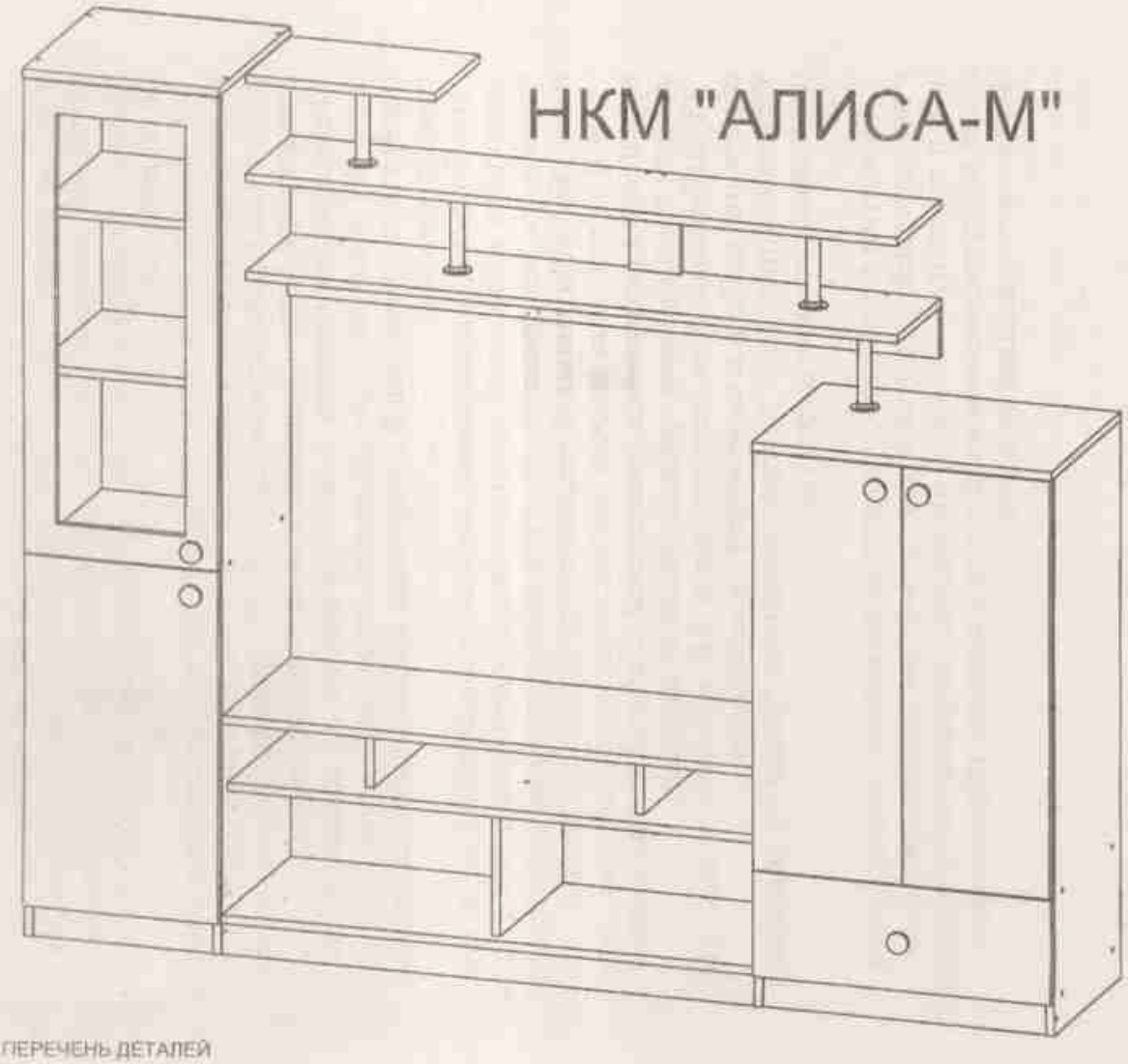

ПЕРЕЧЕНЬ ДЕТАЛЕЙ

1.	Левая стенка шкафа витрины	1630*384 - 1 шт.
2.	Правая стенка шкафа витрины	1630*384 - 1 шт.
3.	Цоколь	336*60 - 1 шт.
4.	Крышка нижняя	336*384 - 1 шт.
5.	Крышка верхняя	368*400 - 1 шт.
6.	Полка разделительная	336*384 - 1 шт.
7.	Полка съемная	364*332 - 3 шт.
8.	Дверь витрина МДФ	900*364 - 1 шт.
9.	Дверь МДФ	664*364 - 1 шт.
10.	Левая стенка малого шкафа	1029*384 - 1 шт.
11.	Правая стенка малого шкафа	1029*384 - 1 шт.
12.	Цоколь	536*60 - 1 шт.
14.	Крышка нижняя малый шкаф	536*384 - 1 шт.
15	Полка разделительная	536*384 - 1 шт.
16.	Крышка верхняя малый шкаф	568*400 - 1 шт.
17	Полка съемная	533*364 - 1 шт.
18.	Дверь шкафа левая МДФ	788*280 - 1 шт.
19.	Дверь шкафа правая МДФ	788*280 - 1 шт.
20	Фасад ящика МДФ	564*175 - 1 шт.
21.	Бок ящика	350*110 - 2 шт.
22.	Задняя стенка ящика	478*110 - 1 шт.
23.	Фронтальн.стенка ящика	478*110 - 1 шт.
24.	Дно ящика ДВПО	510*350 - 1 шт.
25	Цоколь средний	1000*60 - 1 шт.
26.	Крышка нижняя средняя	1000*384 - 1 шт.
27.	Полка жесткая средняя	1000*352 - 1 шт.
28	Крышка верхняя средняя	1000*384 - 1 шт.
29.	Перегородка	352*224 - 1 шт.
30.	Стойка опорная	300*120 - 2 шт.
31.	Полка открытая верх	352*250 -1 шт.
32.	Полка открыт.средняя нижн.	1224*250 - 1 шт.
33.	Полка открытая средняя	1224*250 - 1 шт.
34.	Жесткость	1224*96 - 1 шт.
35.	Задняя стенка ДВПО	667*358 - 1 шт.
36.	Задняя стенка ДВПО	919*358 - 1 шт.
37.	Задняя стенка ДВПО	805*278 - 2 шт.
38.	Задняя стенка ДВПО	558*178 - 1 шт.
39.	Задняя стенка ДВПО	1016*248 - 1 шт.
39/1.	Задняя стенка ДВПО	1016*136 - 1 шт.
40.	Стойка	170*96 - 1 шт.
***	Планка соединительная 780 мм	- 1 шт.
***	Витраж	- 1 шт.

ФУРНИТУРА

1. Евровинт	- 57 шт.
2. Заглушка для евровинта	- 55 шт.
3. Стяжка эксцентриковая	- 10 шт.
4. Заглушка для эксцентрика	- 10 шт.
5. Петля накладная	- 8 шт.
6. Ручка мебельная	- 5 шт.
7. Винт М4*25 полусфера	- 4 шт.
8. Винт М4*25 потай	- 1 шт.
9. Наконечник	- 8 шт.
10. Полкодержатель	- 16 шт.
11. Фланец 25 мм	- 8 шт.
12. Шуруп 3,5*12	- 50 шт.
13. Шуруп 4*16	- 46 шт.
14. Шуруп 4*30	- 4 шт.
15. Гвоздь 2*20	- 120 шт.
16. Роликов.направл.350	- 1 шт.
17. Ключ для евровинта	- 1 шт.
18. Уголок стяжка ФС-16	- 2 шт.
19. Труба 25 мм 170мм	- 4 шт.
20. Клеймер для стекла	- 6 шт.

Уважаемый, покупатель! Для более быстрой и качественной сборки мебели, рекомендуем, пользоваться услугами специалистов.

ВНИМАНИЕ! Предприятие изготовитель оставляет за собой право на изменение конструкции, фурнитуры, комплектующих, витражей, не влияющих на качество и безопасность изделия.

ООО «Мебель торг плюс»
Mebeltp.ru

ООО «Мебель торг плюс»

Mebeltp.ru

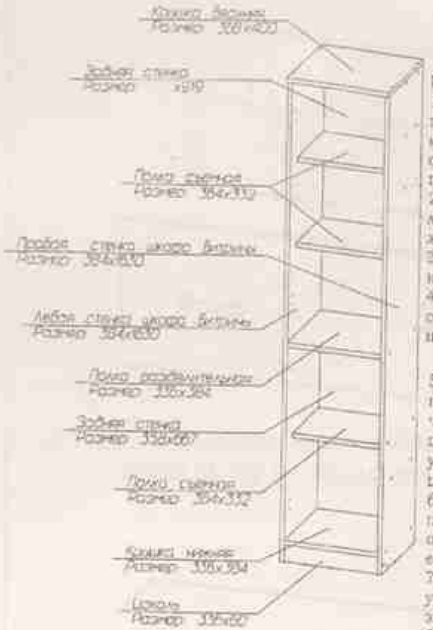

Порядок сборки

1. Крышка нижняя, цоколь, полка разделительная, крышка верхняя и боковые стенки соединяются при помощи евровинтов.
2. Съемные полки устанавливаются на полкодержатели.
3. Задние стенки крепятся на гвозди 1,5*20.
4. На нижние торцы боковых стенок устанавливаются наконечники-шуруп 3,5*12.

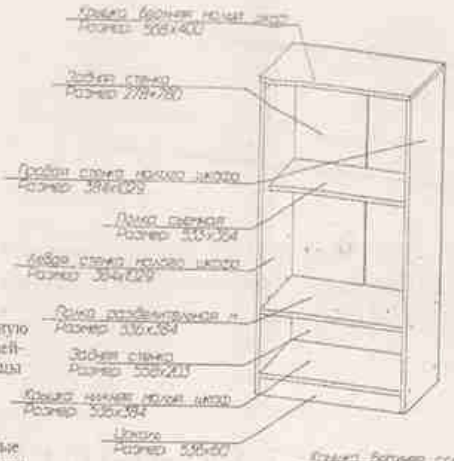

5. На боковые стенки малого шкафа установить неподвижную часть роликовой направляющей-шуруп 3,5*12. На нижние торцы установить наконечники - шуруп 3,5*12.
6. Нижняя крышка, цоколь, полка разделительная,и боковые стенки соединяются при помощи евровинтов.
7. Крышка верхняя малого шкафа устанавливается при помощи эксцентриковой стяжки.
8. Съемная полка устанавливается на полкодержатели.
9. Задняя стенка крепится при помощи гвоздей 1,5*20.
Задняя стенка состоит из двух частей соединенных планкой.

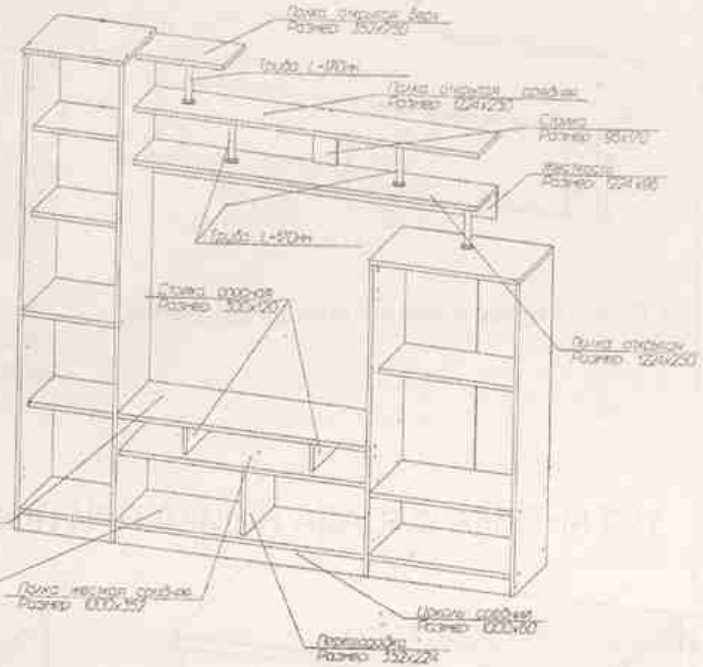

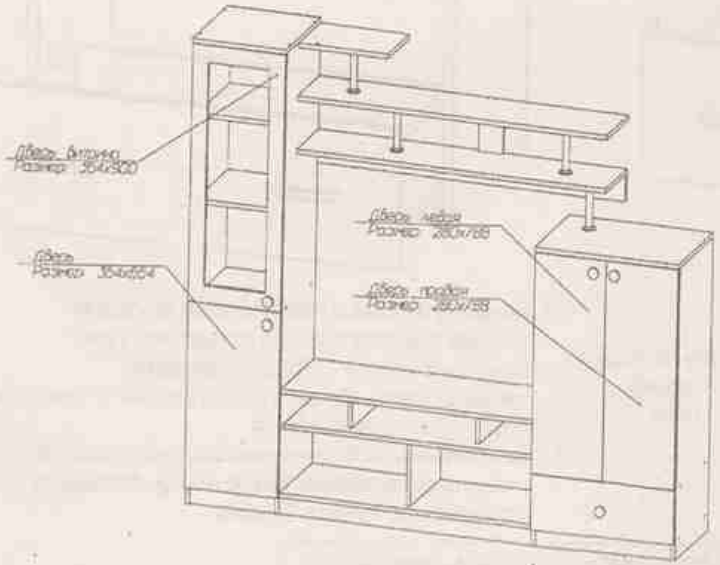

10. Крышка нижняя средняя устанавливается между большим и малым шкафом ,по намеченным отверстиям, при помощи эксцентриковой стяжки.
11. Цоколь средней части устанавливается при помощи уголка стяжки ФС-16 и шурупов 4*16.
12. Средняя жесткая полка устанавливается при помощи евровинтов.
13. Перегородка устанавливается снизу на евровинт, сверху - эксцентриковая стяжка.
14. Опорные планки устанавливаются снизу-евровинт, сверху эксцентриковая стяжка.
15. Верхние открытые полки устанавливаются при помощи евровинтов, как показано на схеме.
16. Жесткость крепится на евровинты.
17. Стойка между полками - евровинт.
18. Декоративные опорные трубки устанавливаются на фланцы при помощи шурупов 3,5*12.
19. Расположение опорных трубок произвольное.

22. Сборка ящика производится при помощи евровинтов.
23. На нижние торцы каркаса ящика установить дно ящика - гвозди 1,5*20.
24. После установки дна ящика установить подвижную часть роликовой направляющей-шуруп 4*16.
25. Вставить собранный каркас ящика с роликовой направляющей в шкаф. При помощи двухстороннего скотча приклеить фасад ящика, с установленной ручкой, к фронтальной стенке ящика. Затем вдвинуть ящик из шкафа на 2/3 и зафиксировать шурупами 4*30.

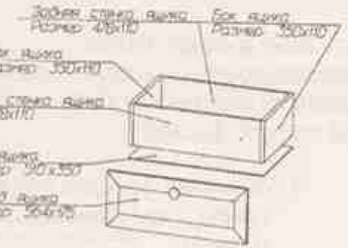

20. Установка дверей производится при помощи накладки петель и шурупов 4*16. Петли крепятся по намеченным отверстиям. Окончательная регулировка дверей производится после установки изделия на место эксплуатации.
21. Ручка устанавливаются при помощи винтов 4*25.

ПОРЯДОК СБОРКИ ЯЩИКА (ПРИЛОЖЕНИЕ К СХЕМЕ СБОРКИ)

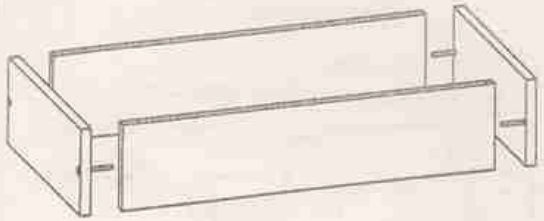

1. Собрать каркас ящика при помощи евровинтов.

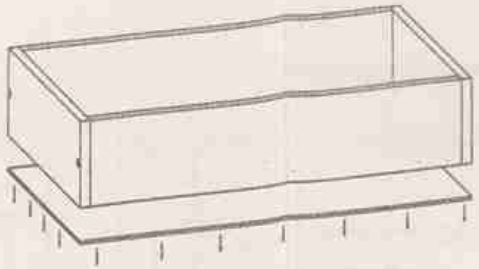

2. Установить дно ящика ДВП при помощи гвоздей 1,5*20. Углы между боковыми стенками и фронтальными должны быть 90 градусов.

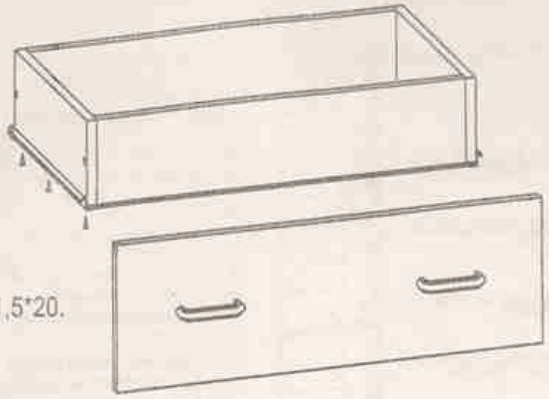

3. Установить направляющие при помощи шурупов 4*16. Установить мебельные ручки на фасад ящика.

УСТАНОВКА ФАСАДА ЯЩИКА ПРИ ПОМОЩИ 2-Х СТОРОННЕГО СКОТЧА



1. Вставить ящик в каркас тумбы. Снять защитную пленку с двухстороннего скотча. (2-х сторонний скотч может быть наклеен на тыльной стороне фасада.)

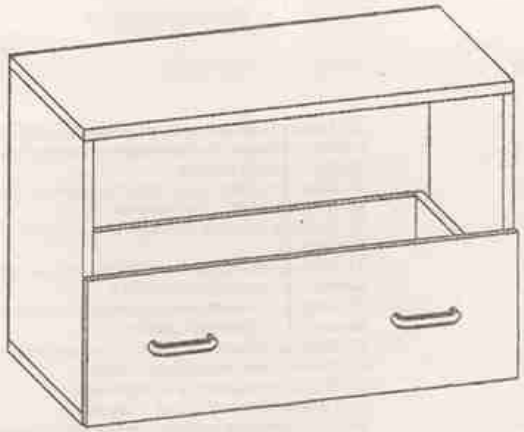

2. Приклеить фасад к фронтальной стенке ящика. Выравнивая горизонтально и вертикально относительно боковых стенок и нижнего горизонтального щита.

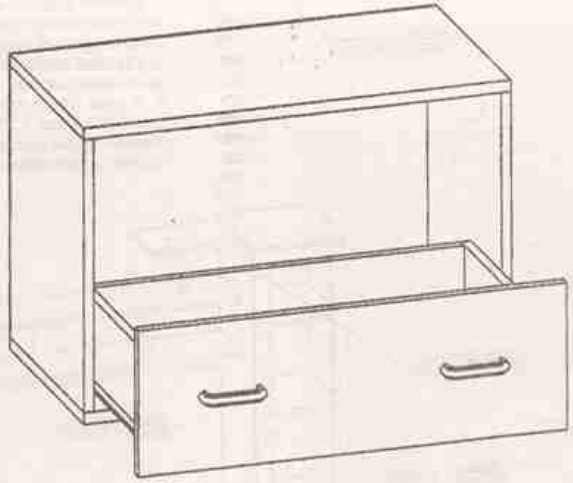

3. Выдвинуть ящик с приклеенным фасадом и через технологические отверстия , при помощи шурупов 4*30, окончательно зафиксировать фасад к фронтальной стенке ящика. Задвинуть ящик на место.
Аналогичные операции необходимо проделать с верхними ящиками. Зазор между фасадами оставлять по высоте 2-3 мм.

4. Установка фасадов может производится как сверху, так и снизу тумбы, в зависимости от расположения верхней крышки тумбы (комода).

Для более быстрой и качественной сборки мебели рекомендуем пользоваться услугами специалистов.